第4回　海部地区4年生大会

☆予選リーグ

【Aブロック】

	エルA	東海FC	大治南	七宝B	レジェB	勝	分	負	得失	勝点	順位
エルニーニョ美和A		○3－1	○6－0	○12－0	○2－0	4			22	12	1
東海FC弥富	●1－3		○2－1	○8－0	○1－0	3		1	8	9	2
大治南	●0－6	●1－2		○7－0	○1－0	2		2	1	6	3
七宝B	●0－12	●0－8	●0－7		●0－4			4	−31	0	5
レジェンドB	●0－2	●0－1	●0－1	○4－0		1		3	0	3	4

【Bブロック】

	大治	SAKURA	七宝A	弥富B		勝	分	負	得失	勝点	順位
大治SSS		○1－0	○6－0	○3－0		3			10	9	1
SAKURA　FC	●0－1		○5－0	○5－0		2		1	9	6	2
七宝A	●0－6	●0－5		○1－0		1		2	−10	3	3
弥富JSS　B	●0－3	●0－5	●0－1					3	−9	0	4

【Cブロック】

	市江	甚南	弥富A	飛島		勝	分	負	得失	勝点	順位
FC市江		○6－1	○3－0	○3－1		3			10	9	1
五条クラブ甚南	●1－6		●0－6	○1－0		1		2	−10	3	3
弥富JSS　A	●0－3	○6－0		○2－1		2		1	4	6	2
FC飛島jr	●1－3	●0－1	●1－2					3	−4	0	4

【Dブロック】

	エルB	美和	レジェA	津島		勝	分	負	得失	勝点	順位
エルニーニョ美和B		●0－4	●0－7	●0－1				3	−12	0	4
美和AFC	○4－0		▲1－1	○2－1		2	1		5	7	1
レジェンドA	○7－0	△1－1		●0－1		1	1	1	6	5	3
津島SSS	○1－0	●1－2	○1－0			2		1	1	6	2

PK　レジェA　3－1　美和
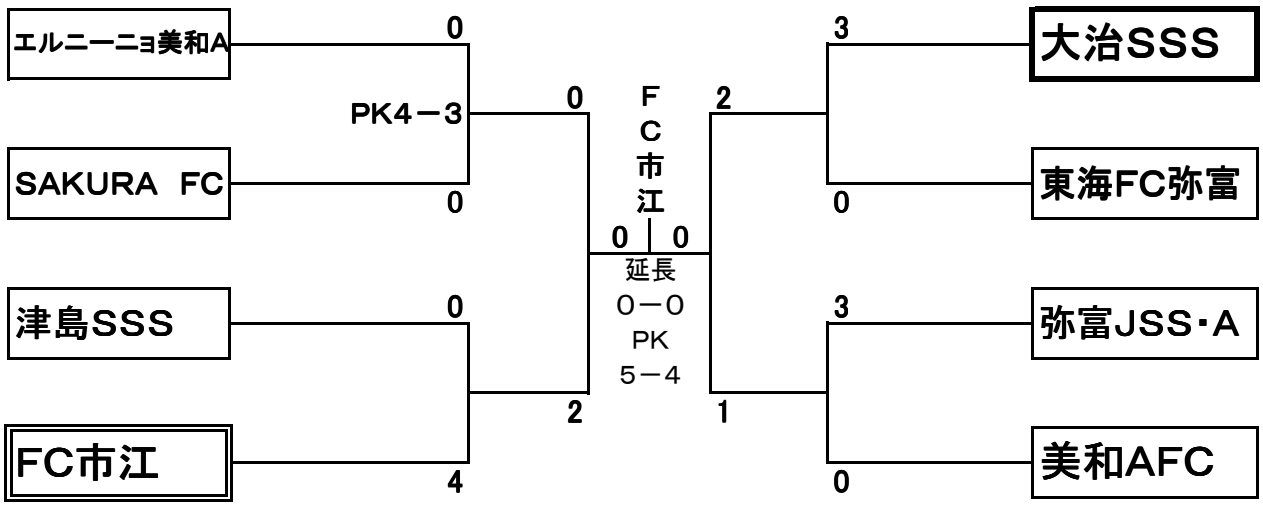
☆決勝トーナメント